PROJEKTOWANA PRZEBUDOWA PRZEPUSTU RAMOWEGO ŻELBETOWEGO NUMER 2

SZCZEGÓŁ KONSTRUKCYJNY PRZEPUSTU W KM 1+090,60

skala 1:25

ŚCIIANA BOCZNA

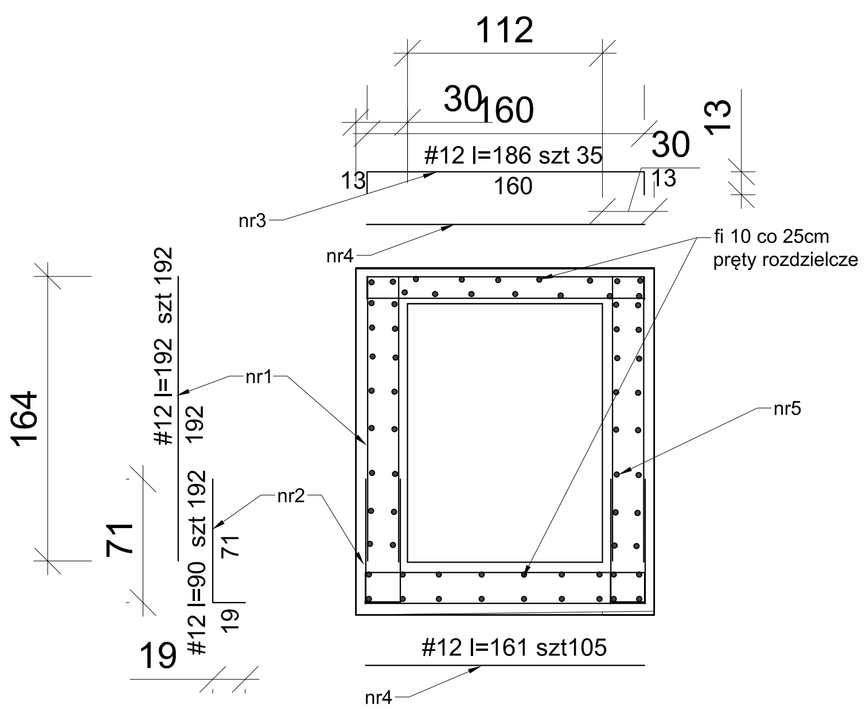

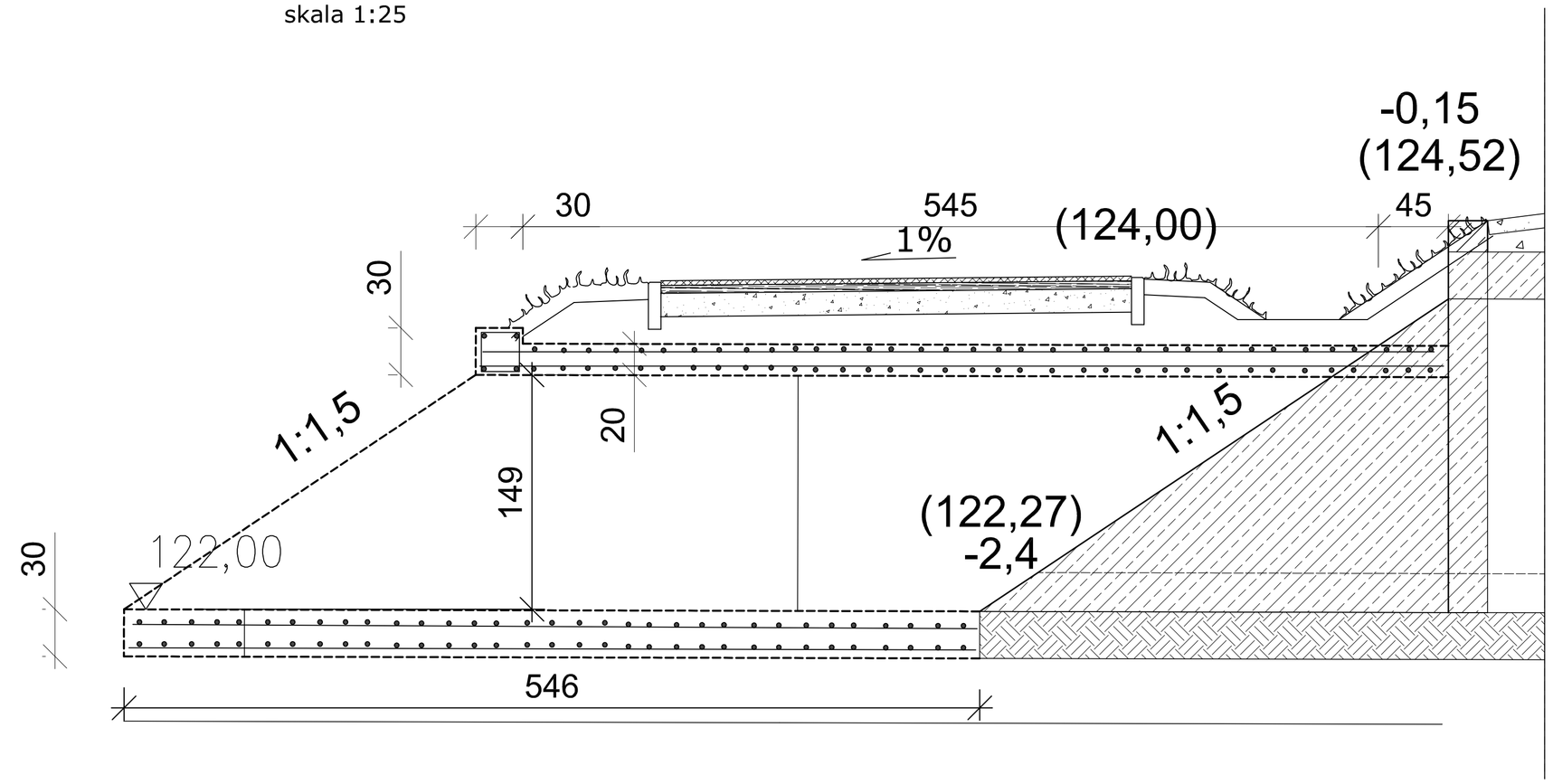

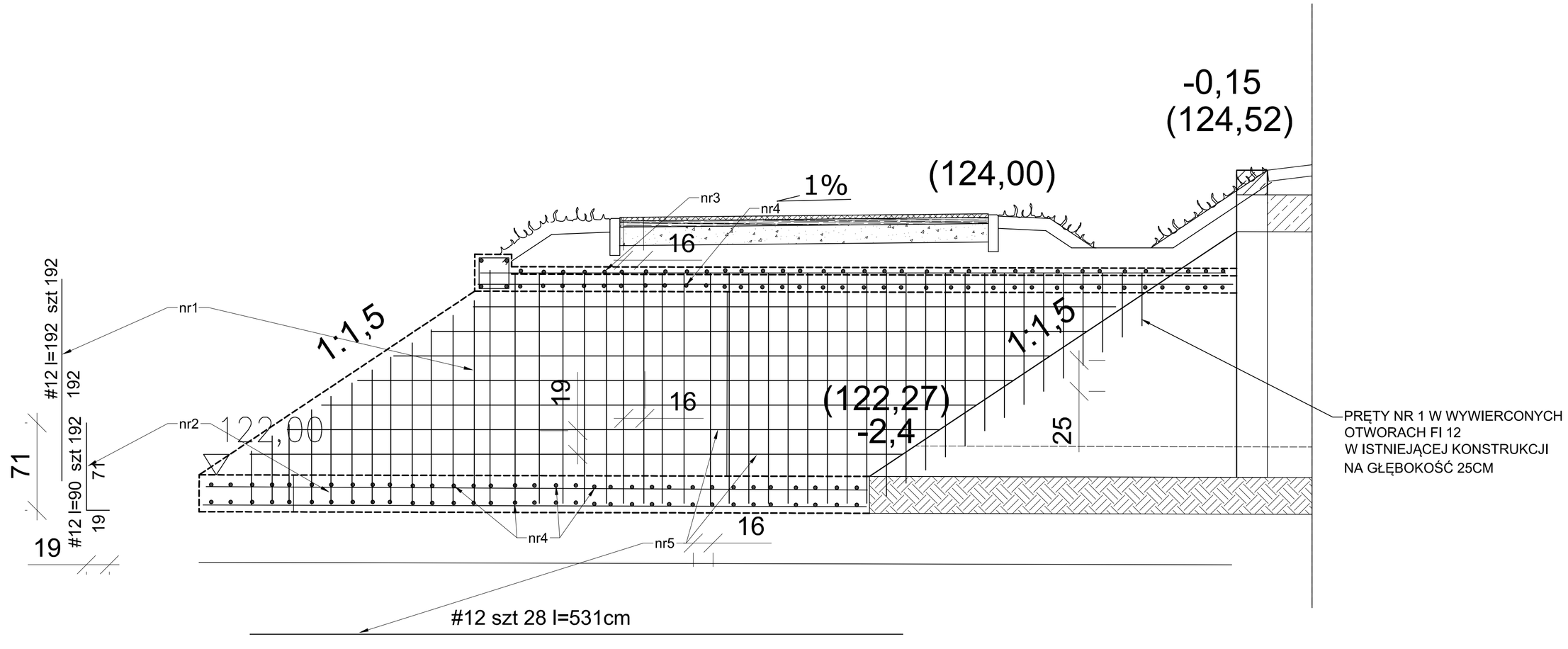

BETON C20/25
STAL RB500

Pozycja	Przekrój	Materiał	Ilość	Długość (m)	Masa		
					Jednostkowa (kg/m)	Elementu (kg)	Całkowita (kg)
1	#12	RB500	192	1,92	0,888	1,70	327,35
2	#12	RB500	192	0,9	0,888	0,80	153,45
3	#12	RB500	35	1,86	0,888	1,65	57,81
4	#12	RB500	105	1,61	0,888	1,43	150,12
5	#12	RB500	28	5,31	0,888	4,72	132,03
6	#10	RB500	26	5,31	0,617	3,28	85,18
Masa łaczna							905,93

PRACOWANIA PROJEKTOWA
DROGOSFERA

INWESTOR
POWIATOWY ZARZĄD DRÓG W AUGUSTOWIE
ul. Wojska Polskiego 54
16-300 Augustów

INWESTYCJA
ROZBUDOWA ULICY POWIATOWEJ NR 2540B - RAJGRODZKA W AUGUSTOWIE POPRZEZ BUDOWĘ CIĄGU PIESZO-ROWEROWEGO NA ODCINKU OD SKRZYŻOWANIA Z UL. RACZKOWSKĄ DO KOŃCA TERENU ZABUDOWANEGO

FAZA
PROJEKT BUDOWLANY

BRANŻA DROGOWA:		PODPIS
Proj.	mgr inż. MARCIN SIEŃKOWSKI PDL/0121/POOD/10	
Sprw.	mgr inż. GRAŻYNA WANDZIOCH SUW-118/89	

TREŚĆ RYSUNKU
SZCZEGÓŁ KONSTRUKCYJNY PRZEPUSTU NR 2

DATA	NR	SKALA
SUWAŁKI, Kwiecień 2021 r.	7.10	1:25