PROJEKTOWANY PRZEPUST PODWÓJNY Z RUR PP SN8

skala 1:100

WIDOK OD CZOŁA

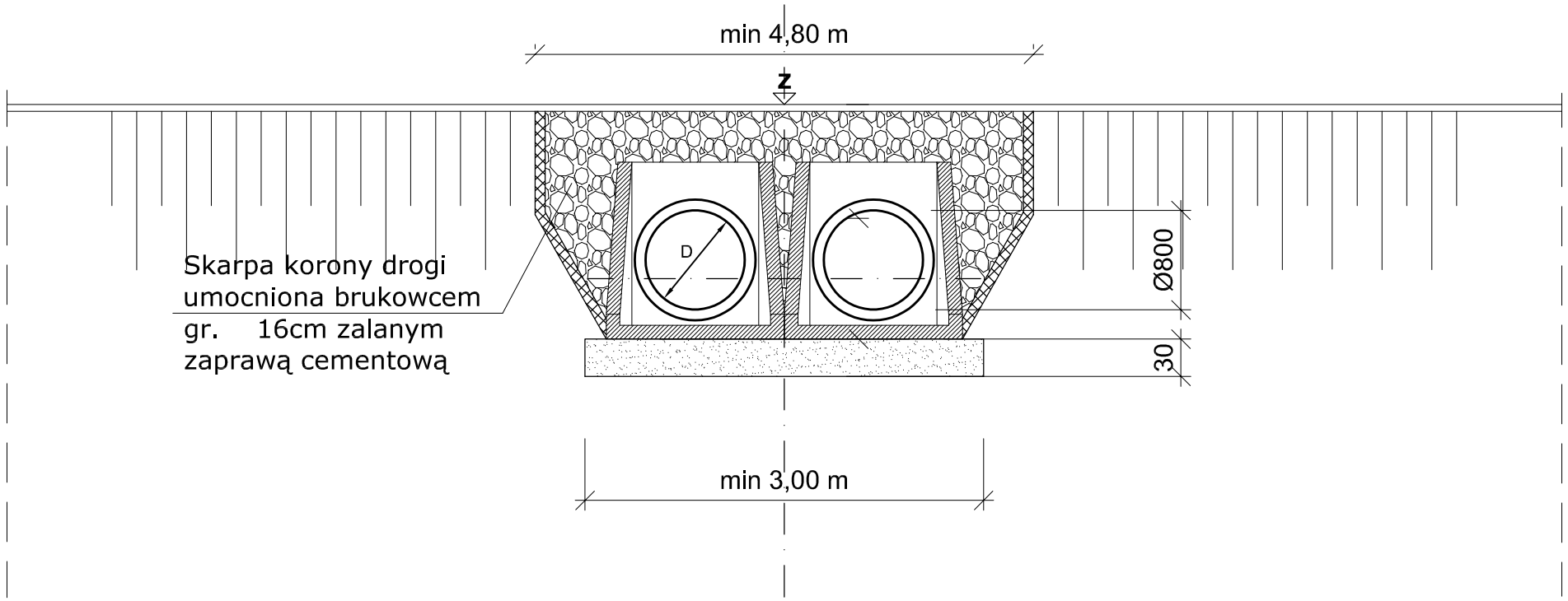

OBSYPKA PRZEPUSTU

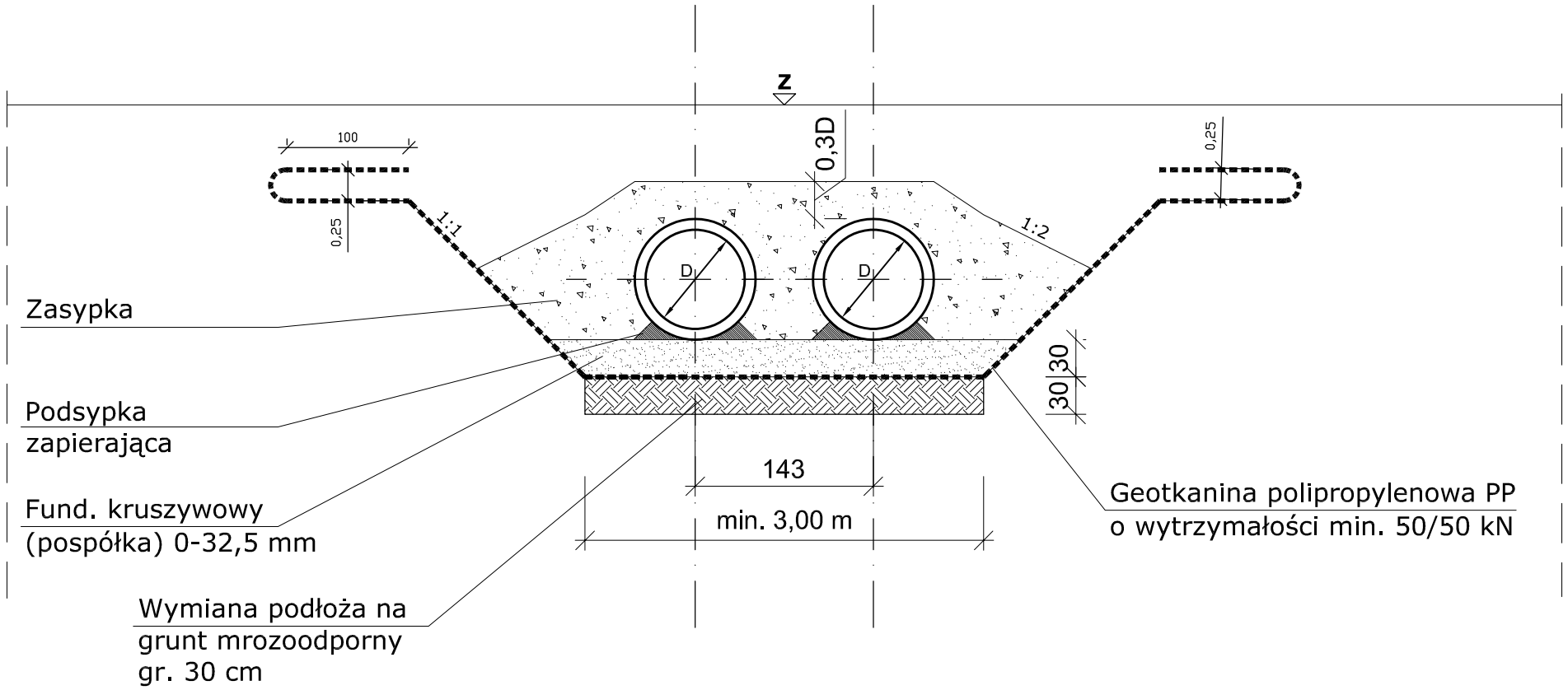

TYTUŁ OPRACOWANIA:	ROZBIÓRKA ISTNIEJĄCEGO I BUDOWA NOWEGO MOSTU NA RZ.BIEBRZA, NR JNI 01015085, W KM 1+187 DROGI POWIATOWEJ NR 1226B DĘBOWO - JAGŁOWO WRAZ Z DOJAZDAMI				
NAZWA I ADRES OBIEKTU:	miejscowości: Dębowo, Mogilnice, Jagłowo gmina: Szłabin; powiat: augustowski.				
PROJEKTANT BR. DROGOWEJ:	mgr inż. MARCIN SIEŃKOWSKI upr. nr PDL/0121/POOD/10				
SPRAWDZAJĄCY BR. DROGOWEJ:	mgr inż. GRAŻYNA WANDZIOCH nr upr. SUW-118/89				
SKALA:	1:100	NR RYS.	6.6	DATA:	Grudzień 2018 r.